LangTuning – AOA-Auspuffe

Wer sich mit dem Thema Simsontuning beschäftigt, wird irgendwann unweigerlich auf den Begriff AOA stoßen.

Doch was bedeutet AOA eigentlich? – **A**bgeänderter **O**riginal-**A**uspuff.

Diesen Begriff hat LangTuning bereits in den 1990er Jahren geprägt, mittlerweile ist er in der kompletten Simsonszene üblich. Jeder Hersteller hat verschiedene AOA-Varianten im Programm.

Bei LangTuning unterscheiden wir zwischen 3 verschiedenen Varianten:

- AOA1: Auspuff mit gekürztem Serienkrümmer (Innendurchmesser: 25 mm)
- AOA2: Auspuff mit stärker gekürztem Serienkrümmer (Innendurchmesser: 25 mm)
- AOA3: Auspuff mit gekürztem Tuningkrümmer (Innendurchmesser 28 mm)

Mittelteil

Das Mittelteil des originalen Auspuffes wird nicht verändert. Wichtig ist, dass ein Mittelteil mit gelochtem Gegenkegel für den AOA verwendet wird.

Günstige Nachbauauspuffe besitzen teilweise nur ein gelochtes Prallblech im Mittelstück, diese sind nicht zu gebrauchen!

Skizze eines Originalauspuffs:

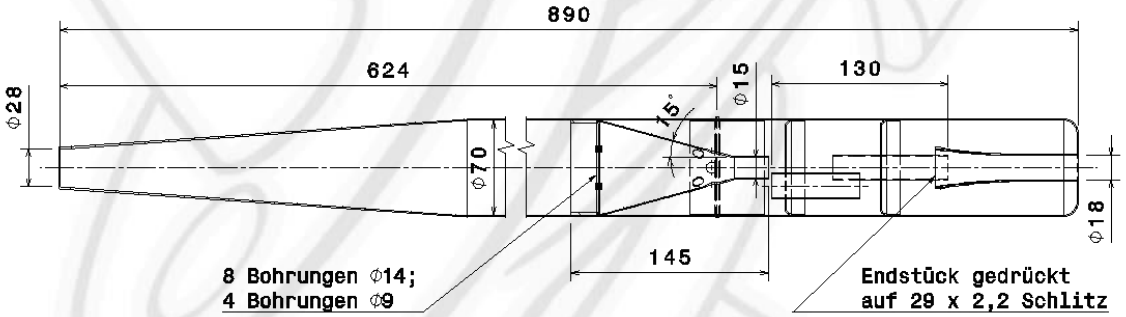

Schalldämpfer

Je nach AOA-Variante wird auch der Platten-Schalldämpfer, bzw. das Endstück verändert.

Gerade bei Verwendung eines AOA bei Zylindern mit mehr als 60 cm³ Hubraum ist das sehr wichtig, um die Abgasmenge nach außen befördern zu können und einen Hitzestau zu vermeiden. Dieser könnte zu schwerwiegenden Klemmern im Zylinder führen.

Der Umbau des Schalldämpfers kann je nach AOA-Variante verschieden sein und wird durch uns nach den aktuellsten Erkenntnissen unserer Testabteilung durchgeführt.

Dabei achten wir nicht nur auf das optimale Leistungsband, auch die Lautstärke des Auspuffs spielt eine entscheidende Rolle.

Shop

https://www.langtuning.de/AOA1-AOA2-AOA3

 Copyright by LangTuning 2023